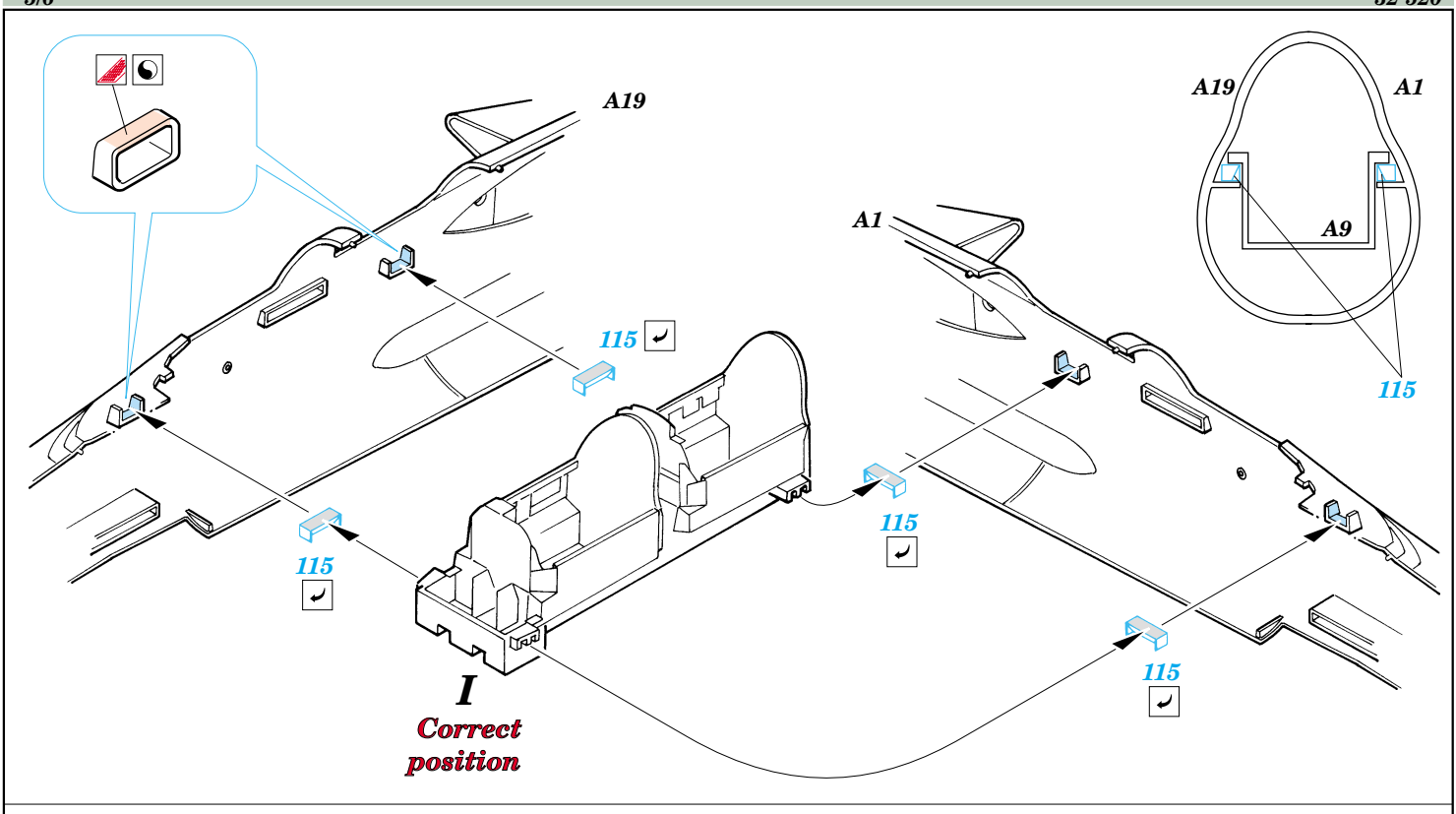
A19
A1
A9
115
I
Correct position

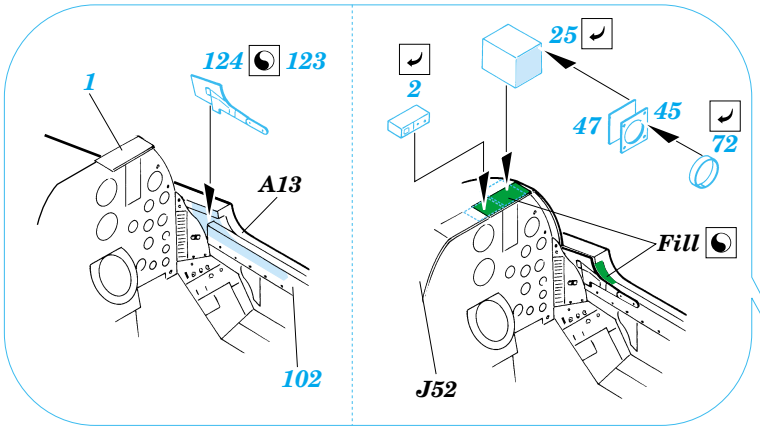
1
124
123
A13
102
2
25
47
45
72
Fill
J52

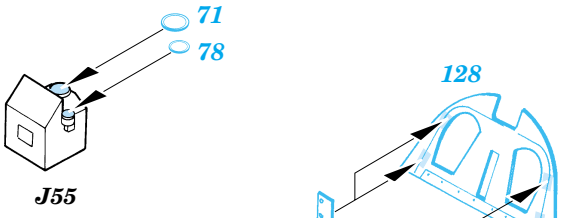
71
78
J55
128
101
101

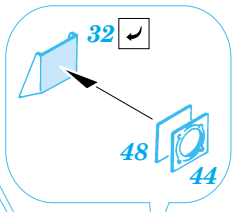
32
48
44

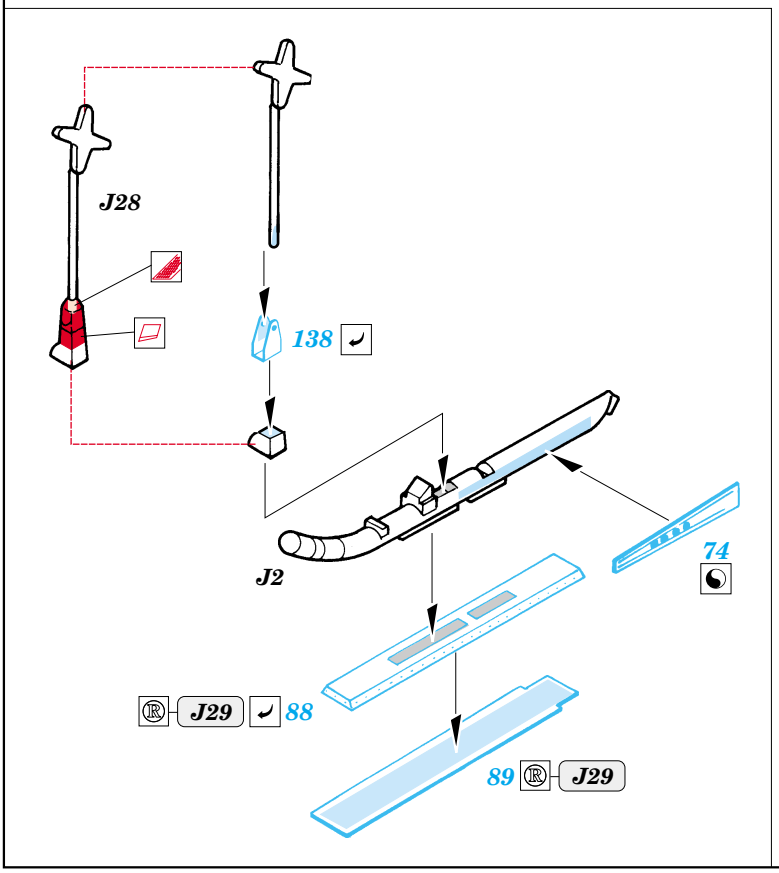
J28
138
J2
74
J29
88
89
J29

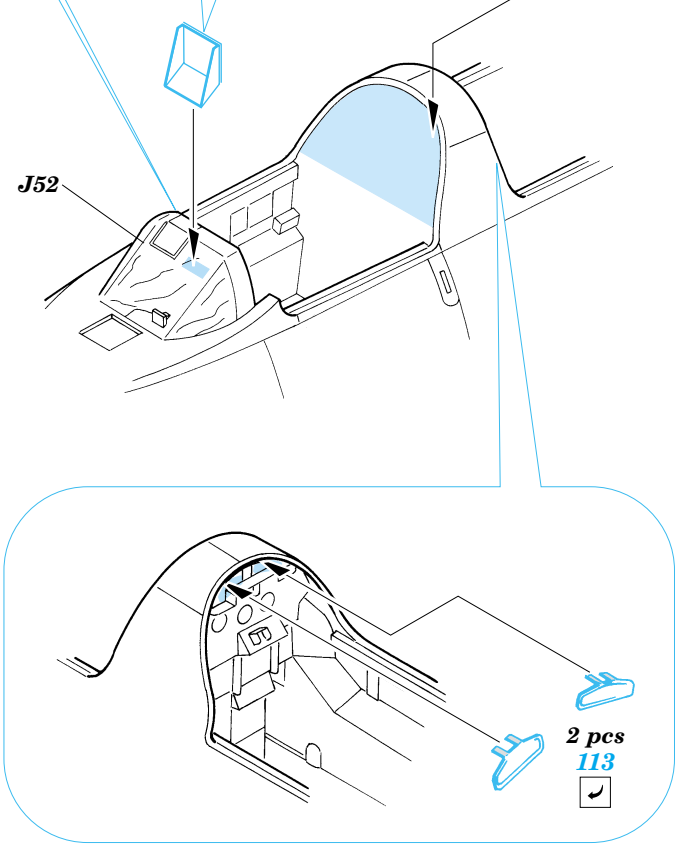
J52
2 pcs
113