2

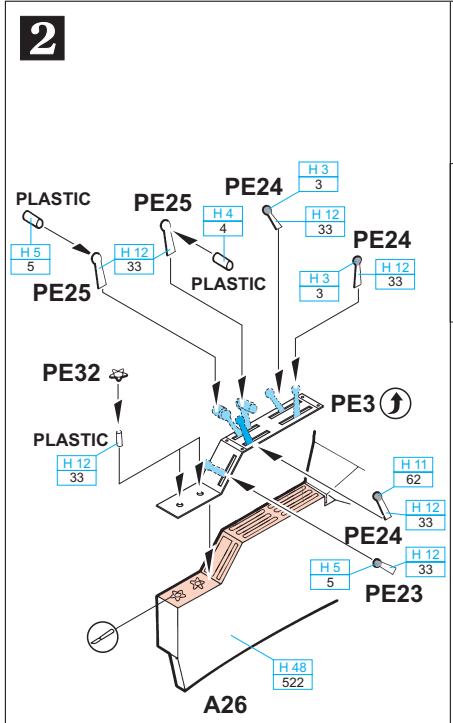
PLASTIC
PE25
PE24
H 3
3
H 4
4
H 12
33
H 5
5
PE24
PE25
PLASTIC
PE32
PE3
PLASTIC
H 11
62
PE24
H 5
5
PE23
H 48
522
A26

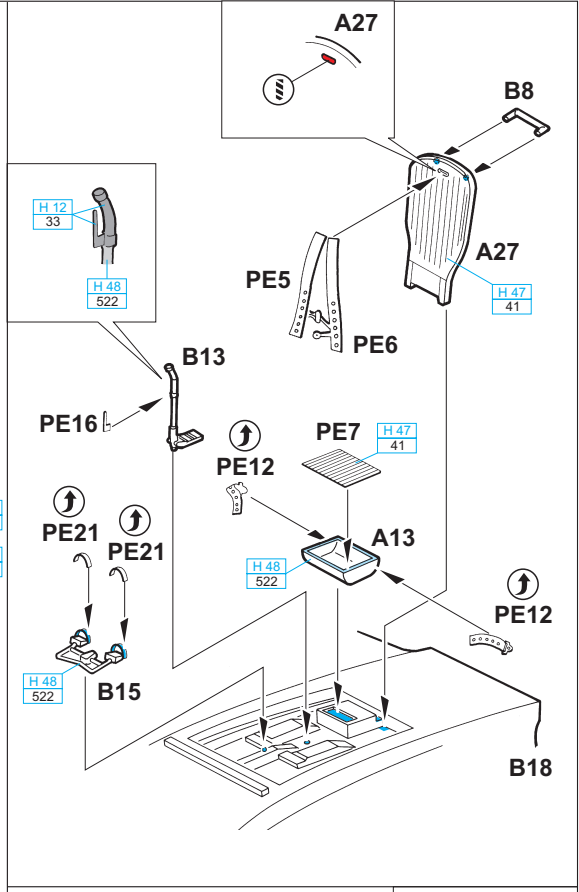
A27
B8
H 12
33
H 48
522
A27
H 47
41
PE5
PE6
B13
PE16
PE12
PE7
H 47
41
PE21
PE21
A13
H 48
522
PE12
H 48
522
B15
B18

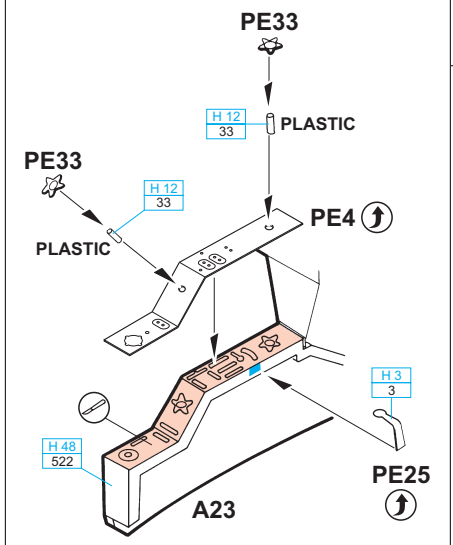
PE33
H 12
33
PLASTIC
PE33
H 12
33
PE4
PLASTIC
H 3
3
H 48
522
PE25
A23

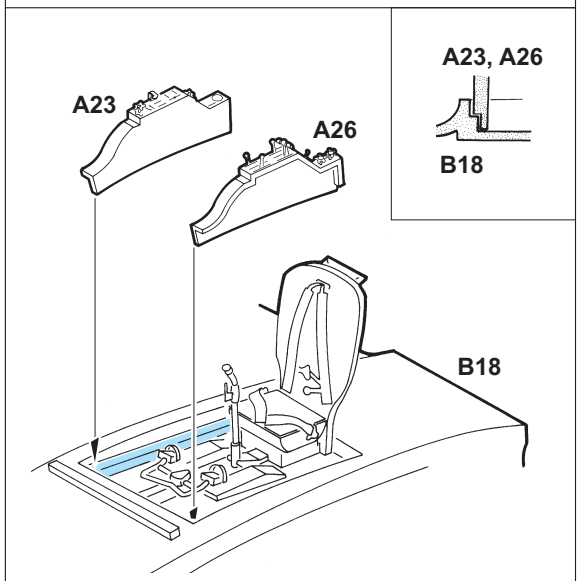
A23, A26
B18
A23
A26
B18